RICH VAL SKY MANUFACTURING

4_ADE_Pospíšilová Martina

UTB

OUTDOOR KOŘENKA

- Vytořila jsem vhodný obal na koření pro vaření v přírodě.
- Možnost nákupu v bezobalových obchodech.

CÍLOVÁ SKUPINA: rodina s dětmi, studenti, dospělí

OBLASTI: příroda, volný čas, zdraví…

KRITÉRIA: udržitelnost výroby a prodejní potenciál

UMÍSTĚNÍ KOŘENKY

- zapadající pod plynovou kartuši o objemu 240g
- sedí na dno ešusu

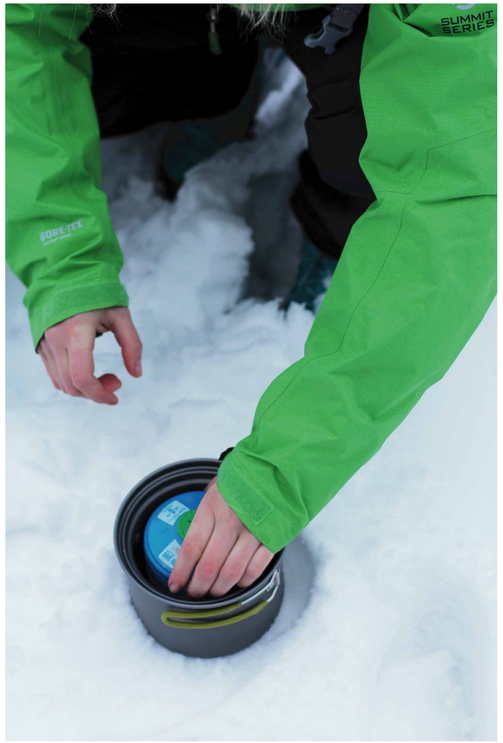

3/6 MATERIÁLY

skládá se ze dvou částí: 1. vrchní část: **potravinářský silikon**

2. spodní část: **plast /polypropylen/**

na výrobu modelu byla využita technologie 3D tisku: 1. vrchní část: **PolyFlex**

2. spodní část: **PLA**

ROZMĚRY

vrchní část

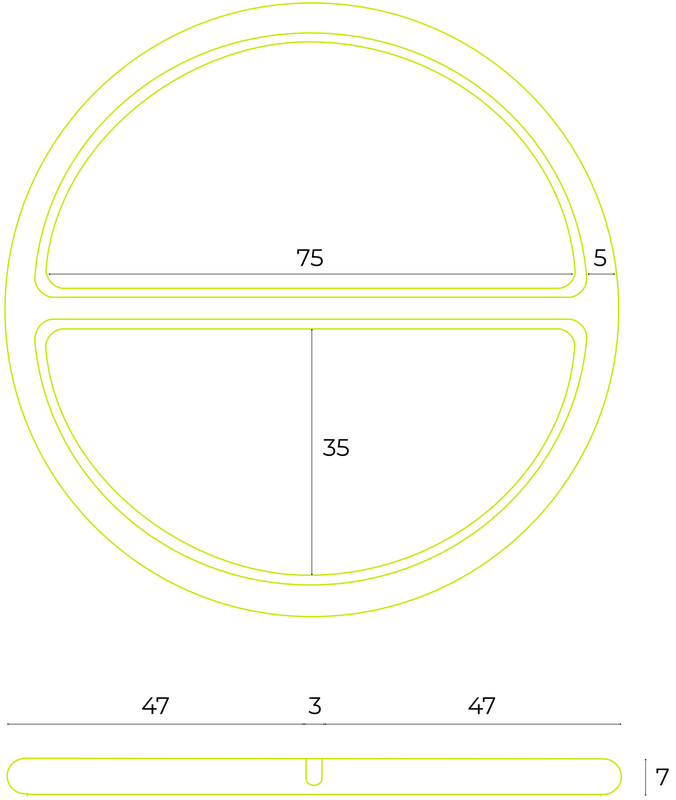

spodní část

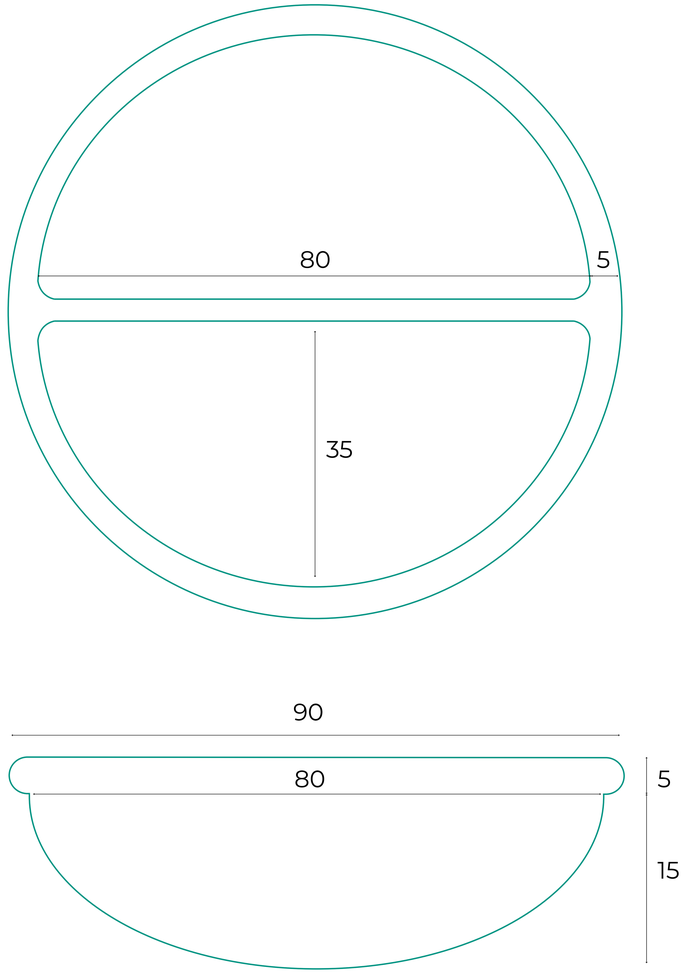

VÝROBNÍ NÁKLADY

Dle mého odhadu jsem vyčíslila náklady na formy a následně cenu za kus při velkovýrobě.

vstřikolisová forma na pevný kus /polypropylen/

350 – 600 000 KČ

cena za spodní část: **3 KČ/ks**

forma na silikon /rozdíl podle pevnosti/

150 – 350 000 KČ

cena za vrchní část: **3–10 KČ/ks**

REALIZACE