POPAI Student Award 2025

Sabina Juřenová

Koncept

Chupa Chups

Návrh prodejního regálového čela pro značku Chupa Chups se zaměřuje na vizuálně poutavé a hravé zpracování. Hlavním identifikačním prvkem stojanu je zvětšenina výrobku Chupa Chups lízátka. Stojan obsahuje kompletní sortiment značky požadavků zadavatelského briefu.

01

Sabina Juřenová

Konstrukce je kombinací recyklovatelného kartonu a plastu, přičemž každá police je stabilizována pomocí závitových tyčí.

02

Sabina Juřenová

Rozměry

Chupa Chups

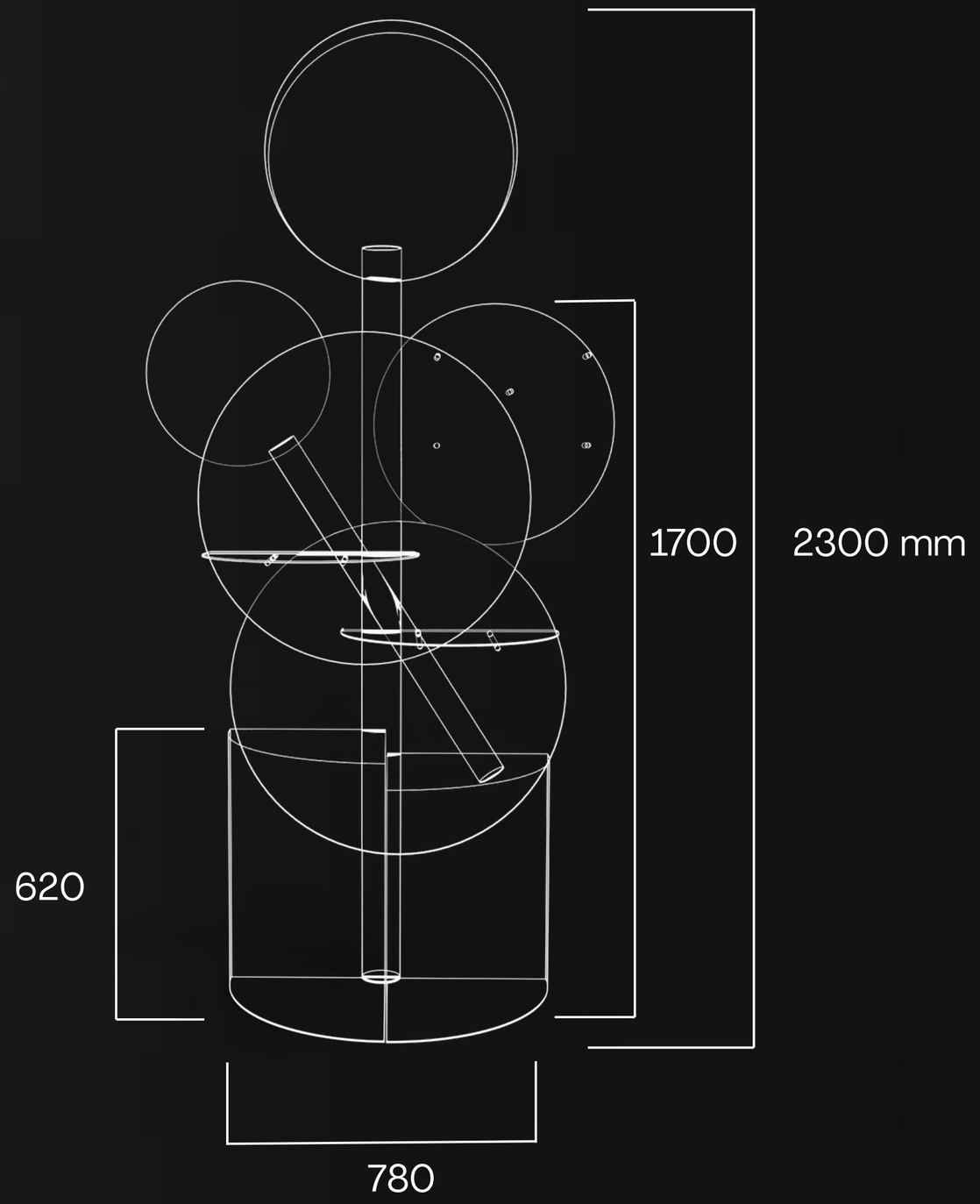

03

Sabina Juřenová