PlantGrid

Kruhový drátěný systém, který kombinuje síť pro popínavé rostliny s praktickými bambusovými poličkami. Kovová mřížka umožňuje kreativní vedení rostlin a zároveň nabízí místo pro knihy či drobné dekorace. Každý si navíc může poličky uspořádat přesně podle svých představ a vytvořit si tak originální sestavu, která bude vyhovovat jeho prostoru i stylu.

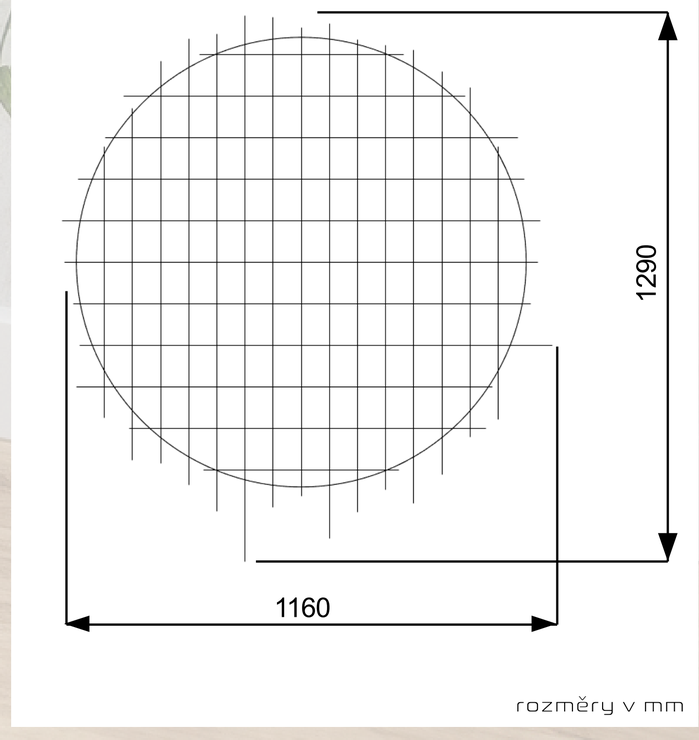

Univerzita Tomáše Bati ve Zlíně
Fakulta multimediálních komunikací

ateliér Produktový design /
Product Design Studio

autor / author: (BcA.) Ondřej Sysel, 2. roč. BcA.
vedoucí práce / lecturer: Mgr. art. Ivan Pecháček

PlantGrid / 2025 / 2026
PlantGrid