wallbox
CUBISH BOX

ONDŘEJ SYSEL

UTB / ADE / 2. BCA / 2025/2026

ANOTACE

Wallbox z broušené nerezové oceli využívající princip skládání ploch. Vzniká tak pevná a vizuálně čistá konstrukce s výraznou geometrií. Na předí straně je display, led indikace stavu, brand a čtečka karet.

KONSTRUKCE

Box je skládaný ze tří částí. Montážní deska (a), tělo wallboxu s elektronikou (b) a přední odnímatelná část (c). Mezi všemi je těsnění (zelená). Pro správné fungování čtečky je na přední straně perforace v plechu (1). Pod černým plexisklem je display (2), led osvětlení (3) a anténa.

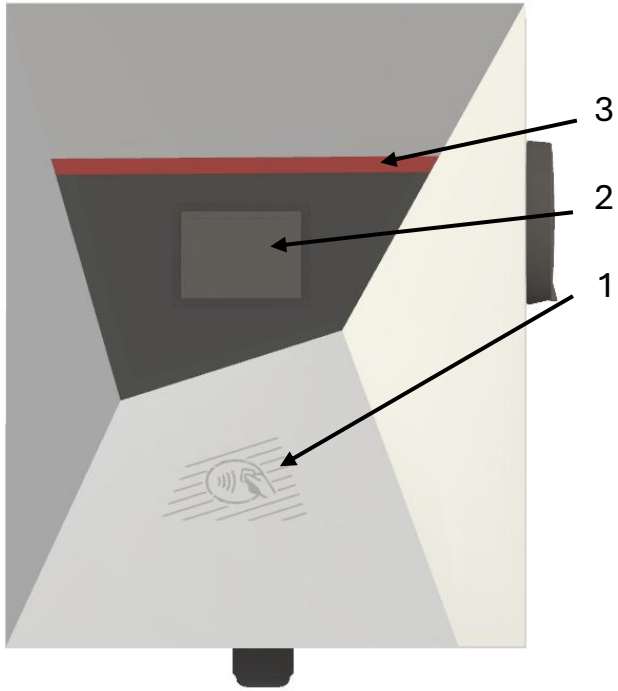

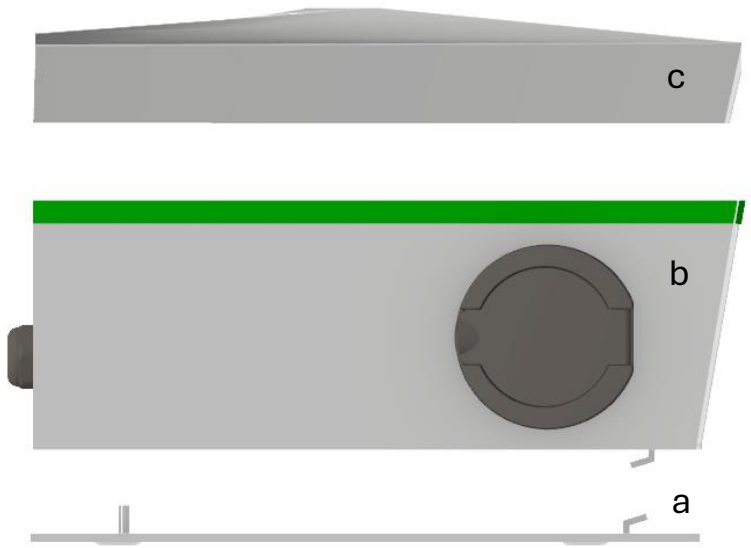

MONTÁŽ

Montážní deska je přidělána čtyřmi šrouby do zdi. Poté se zavěsí tělo wallboxu a přichytí dvěma šrouby do montážní desky. Následně se přidělá přední část s těsněním a pojistí dvěma šrouby ze spodní strany.

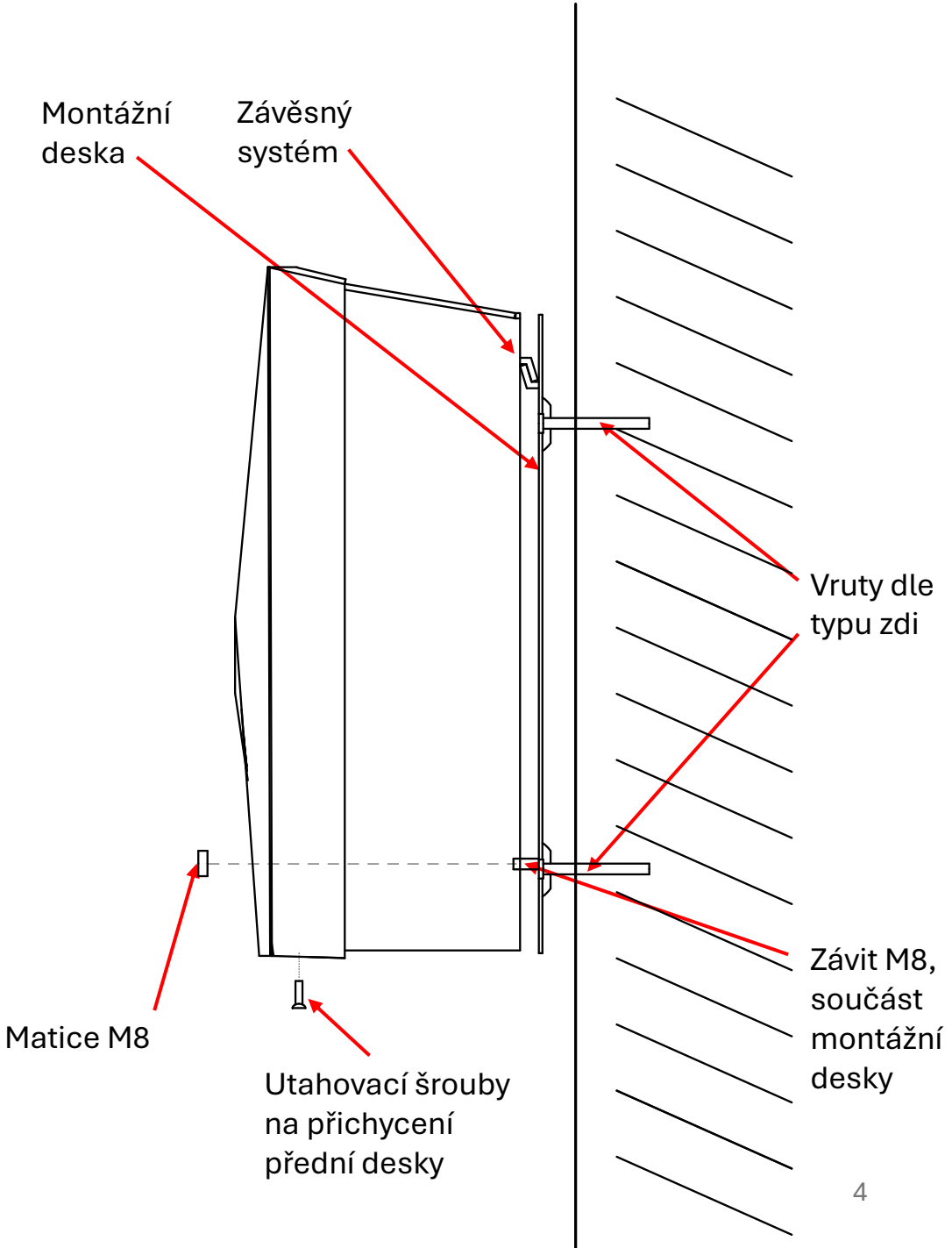

VARIANTY POUŽITÍ

s kabelem

bez kabelu

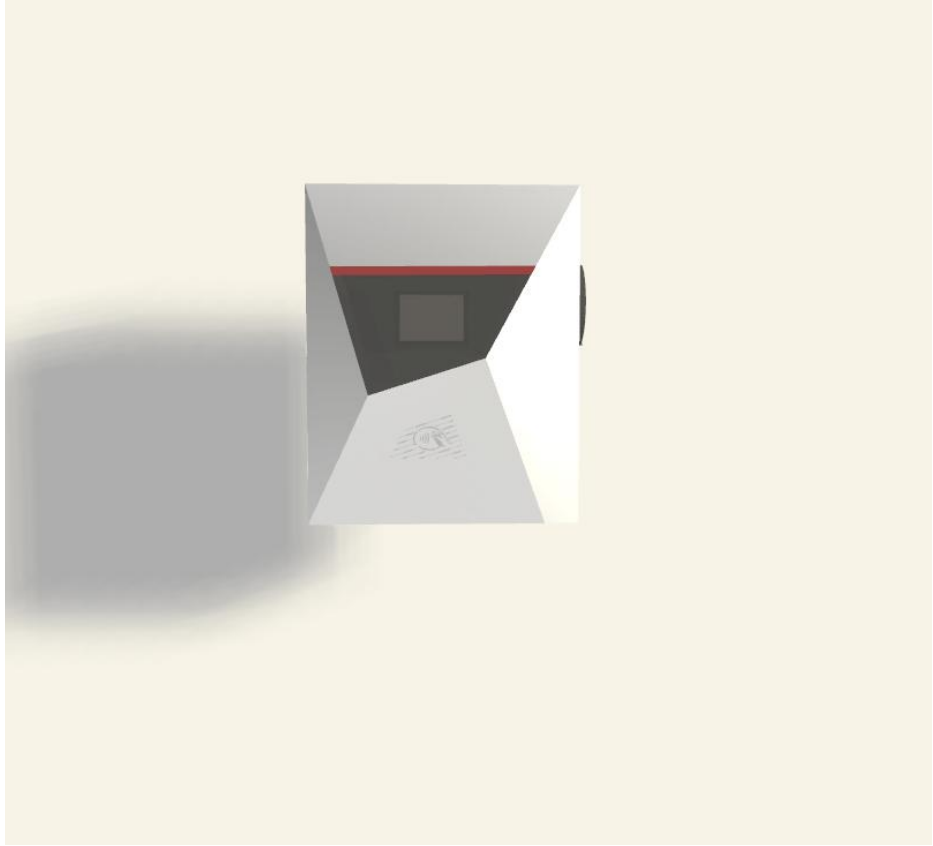

ROZMĚRY

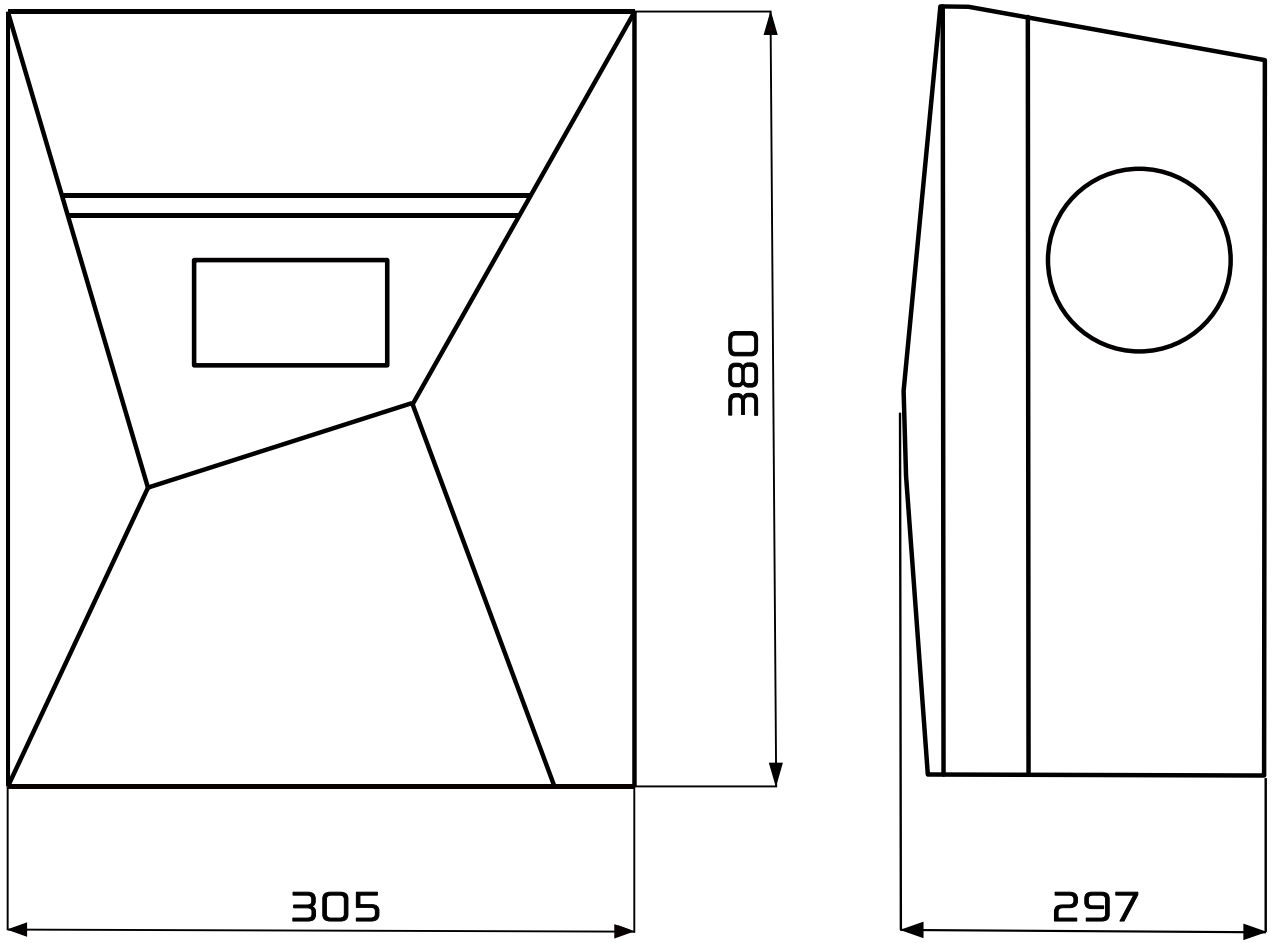

rozměry v mm